технорос

КРАНЫ КОЗЛОВЫЕ КОНТЕЙНЕРНЫЕ

ПРОЕКТИРОВАНИЕ.
СПЕЦИАЛИЗИРОВАННОЕ КБ

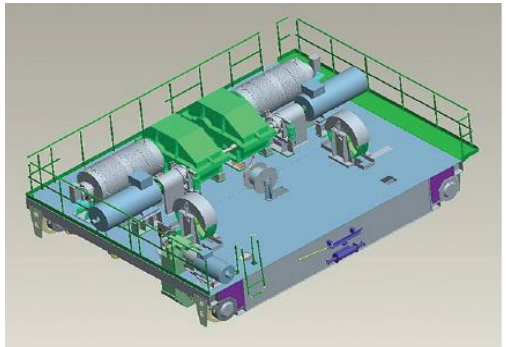

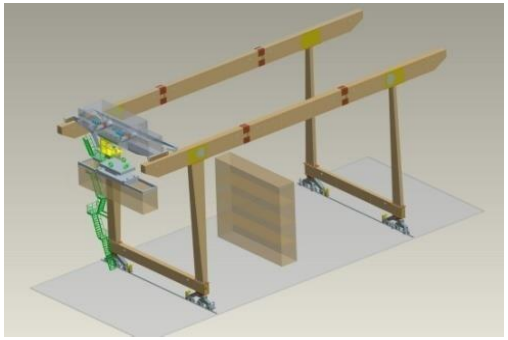

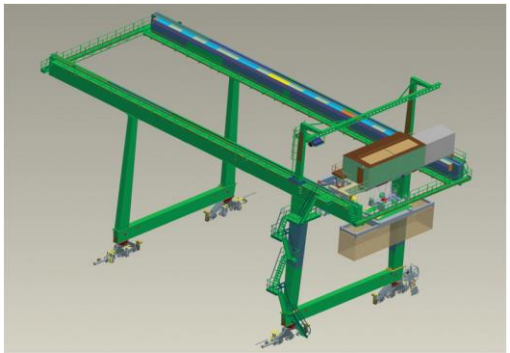

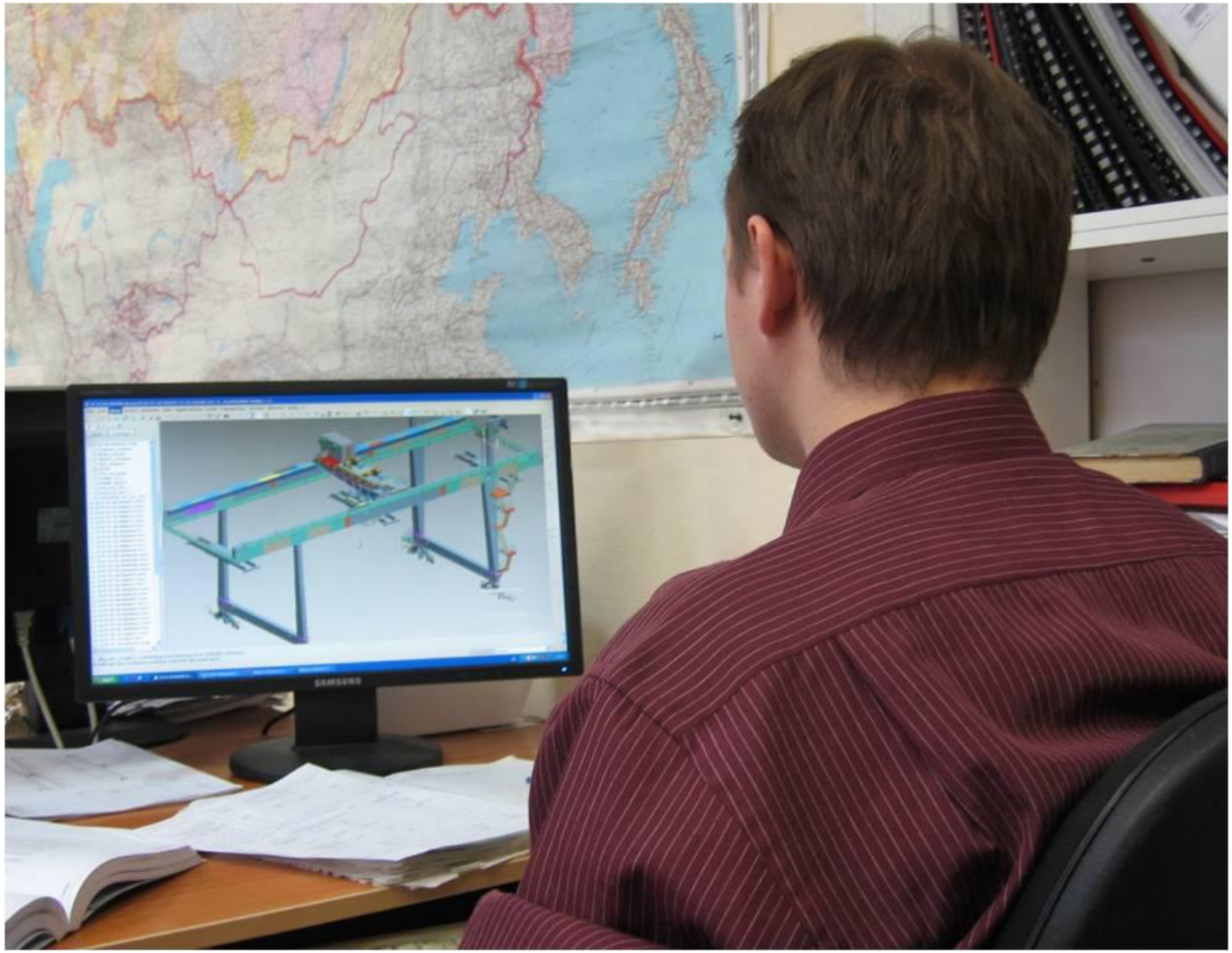

ПРОИЗВОДСТВО

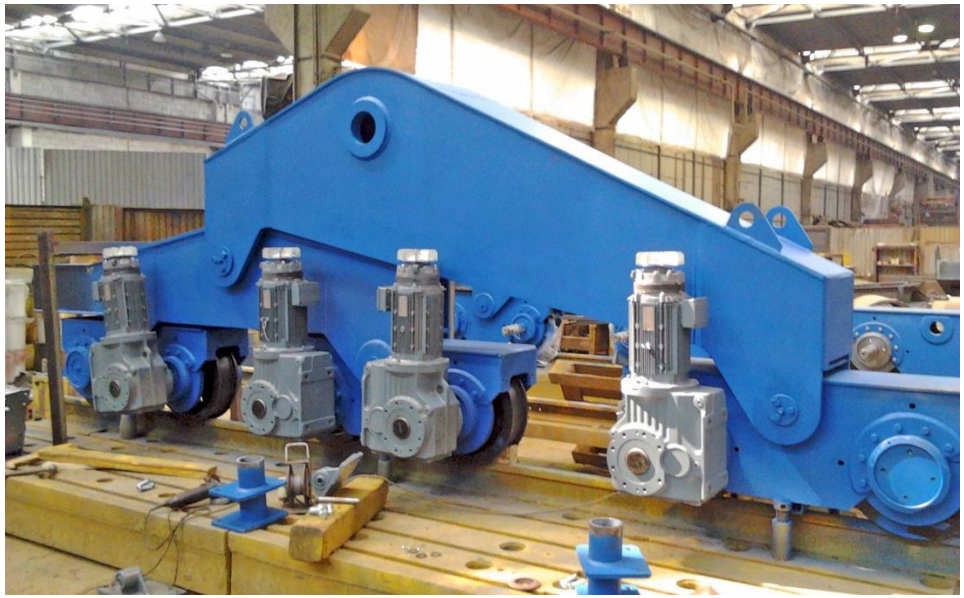

ПРОИЗВОДСТВО

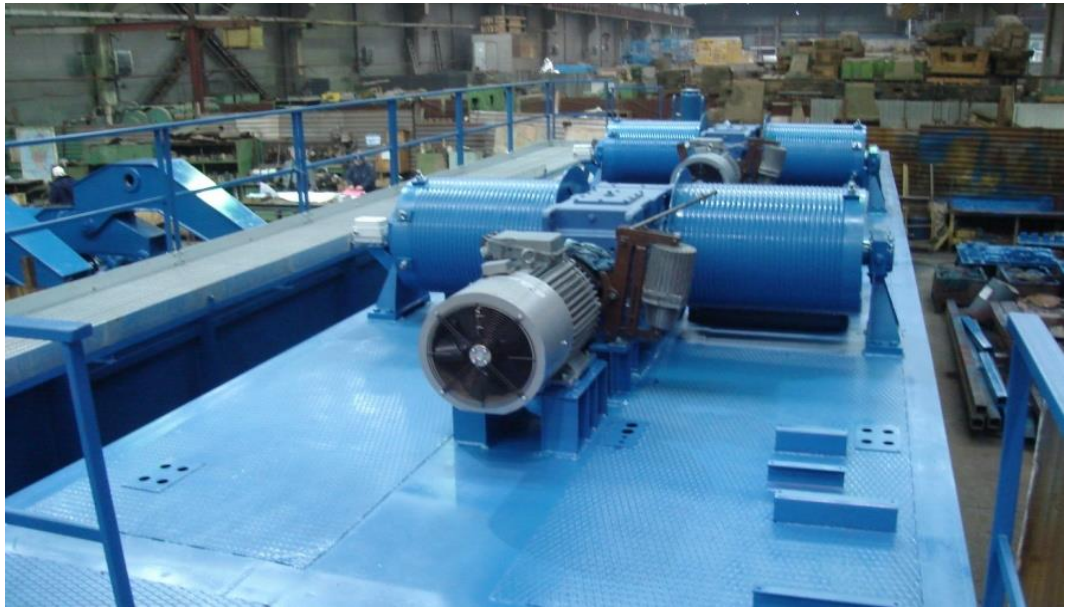

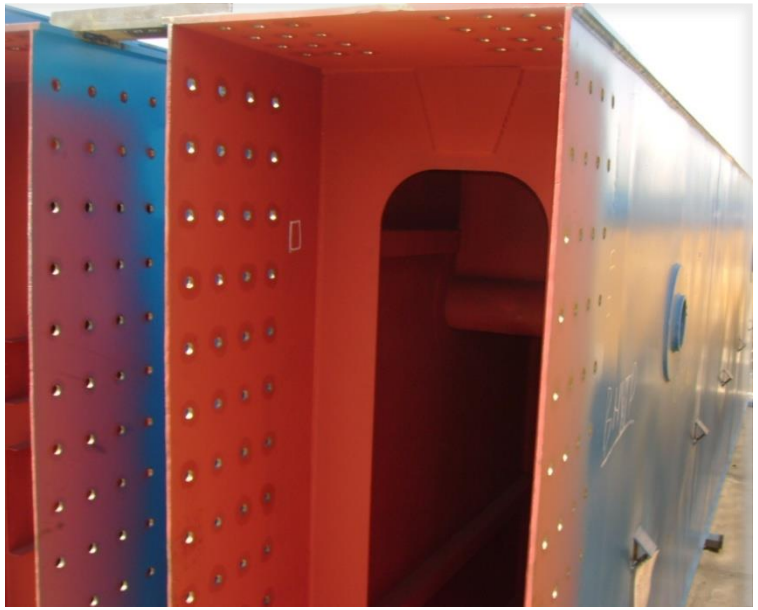

МОНТАЖ И ПУСКОНАЛАДКА

МОНТАЖ И ПУСКОНАЛАДКА

ДОПОЛНИТЕЛЬНЫЕ ОПЦИИ

- СИСТЕМА РЕКУПЕРАЦИИ
- СИСТЕМА АДРЕСНОГО УЧЕТА КОНТЕЙНЕРОВ
- ВОЗМОЖНОСТЬ ИНТЕРГРАЦИИ В СИСТЕМУ TOS («УМНЫЙ ТЕРМИНАЛ»)
- СИСТЕМА ПРОТИВОРАСКАЧИВАНИЯ ГРУЗА
- СИСТЕМА ПРОТИВОСТОЛКНОВЕНИЯ КОНТЕЙНЕРОВ
- СИСТЕМА УДАЛЕННОГО МОНИТОРИНГА
- ТРЕНАЖЕР ОПЕРАТОРА КРАНА

КОЗЛОВЫЕ КОНТЕЙНЕРНЫЕ КРАНЫ НА РЕЛЬСОВОМ ХОДУ (RMG)

ХАРАКТЕРИСТИКИ	
Высота подъема	2+1 ÷ 5+1
Грузоподъемность	до 50 т
Пролет	до 70 м
Рабочий вылет консолей	до 20+20

КОНТЕЙНЕРНЫЕ КРАНЫ
С ПОВОРОТНОЙ ТРАВЕРСОЙ (СПРЕДЕРОМ)

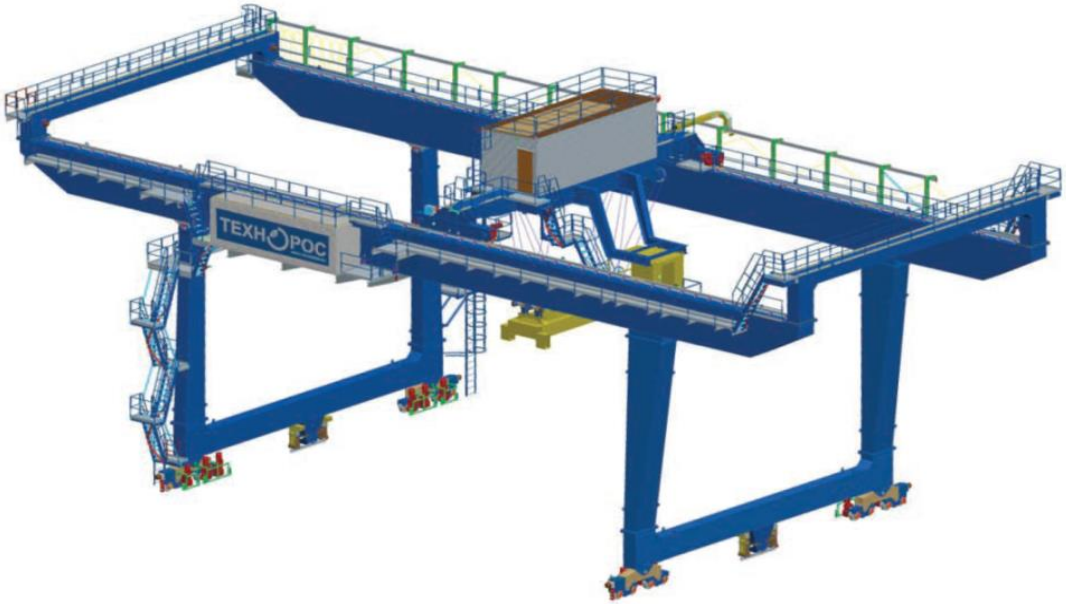

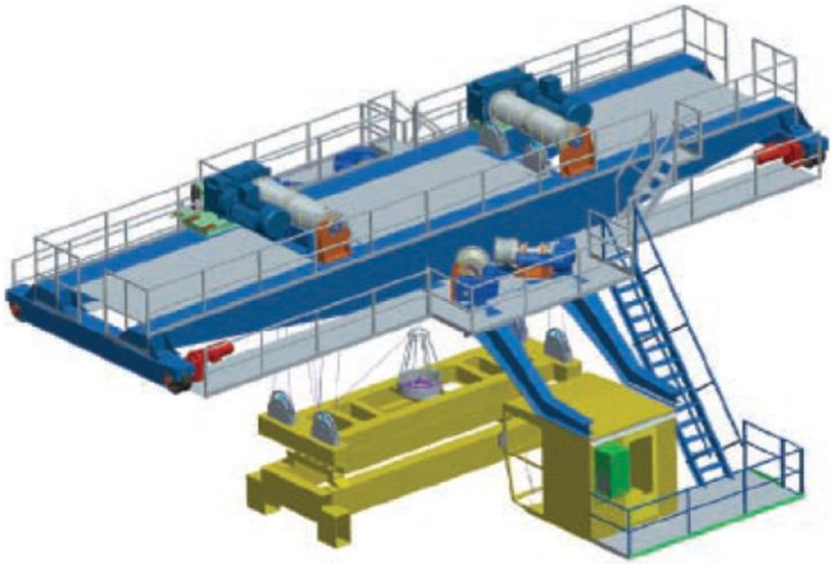

- пронос 20-45 футовых контейнеров между опор крана без разворота на всей высоте подъема, возможность вращения между опорных строений (ног крана) 40 футовых контейнеров
- увеличенное расстояние (80 см) между контейнерном и наружной поверхностью опорных строений
- улучшенная система противоугонных захватов обеспечивает сохранность крана при повышенных ветровых нагрузках

ЭФФЕКТИВНАЯ СИСТЕМА ПРОТИВОРАСКАЧИВАНИЯ СПРЕДЕРА

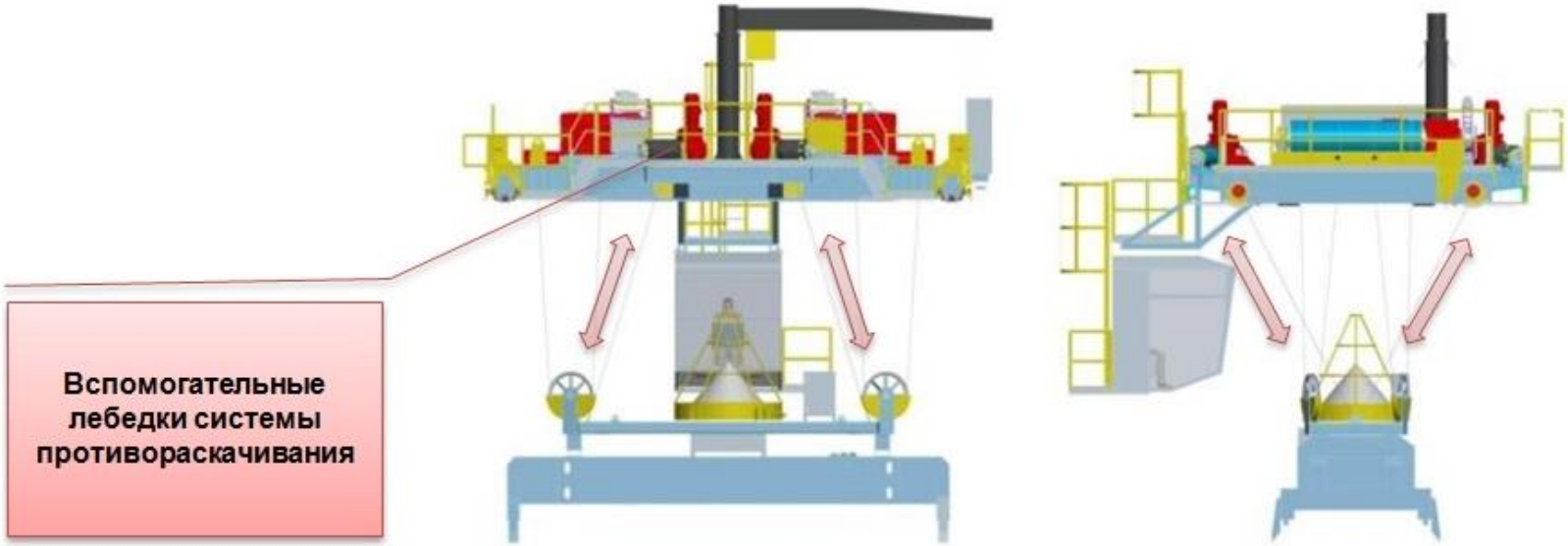

Оснащение кранов лебедками Активной Системы ПротивоРаскачивания (АСПР) в количестве 4 шт. позволяет решать следующие задачи:

1. **Возможность перегрузки контейнеров со смещенным центром тяжести, превышающим ГОСТ 12.2.071-90. (ГОСТ допускает отклонение 10% по обоим сторонам контейнера, в нашем случае 16% по длинной и 25% по узкой стороне контейнера.)**
2. **Доворот спредера при постановке/снятии контейнера на +/- 5.**
3. **Ускорение цикла перегрузки контейнера, за счет успокоения раскачивающегося спредера за 1,5 цикла качания.**

ТЕХНИЧЕСКИЕ ОСОБЕННОСТИ

Система балансирных тележек механизма передвижения обеспечивает равномерное распределение нагрузок на подкрановые пути.

Наличие системы противостолкновения и гидравлических буферов обеспечивает безопасность при перемещении крана.

ТЕХНИЧЕСКИЕ ОСОБЕННОСТИ

Для обеспечения сохранности питающего кабеля кран оборудован кабельным барабаном и специальным перекидывающим устройством.
Также в качестве электропитания крана может быть использована система троллейного токоподвода.

ТЕХНИЧЕСКИЕ ОСОБЕННОСТИ

В качестве элементов пускорегулирующей аппаратуры используются комплектующие европейского производства.

Для сохранности кабеля токоподвода грузовой тележки применяются кабельные каретки.

ТЕХНИЧЕСКИЕ ОСОБЕННОСТИ

Традиционно для кранов российского производства все элементы механизма главного подъема и вспомогательных управляющих лебедок находятся в закрытом от осадков доме-кожухе.

Для обслуживания тяжелых механизмов применяется ремонтный кран, а крыша домов-кожухов оборудована съемными люками.

ТЕХНИЧЕСКИЕ ОСОБЕННОСТИ

Для обеспечения плавности регулирования и реализации различных опций, система управления крана выполнена на базе преобразователей частоты фирмы Siemens или Mitsubishi.

Захват контейнеров осуществляется с помощью телескопического спредера с электрическим приводом.

СИСТЕМА УДАЛЕННОГО МОНИТОРИНГА

- УДАЛЕННЫЙ ДОСТУП ДЛЯ СЕРВИСНОГО ОБСЛУЖИВАНИЯ СИСТЕМЫ УПРАВЛЕНИЯ КРАНА
- ВИЗУАЛИЗАЦИЯ ПАРАМЕТРОВ КРАНА В РЕЖИМЕ РЕАЛЬНОГО ВРЕМЕНИ НА КОНСОЛИ ВСТРОЕННОГО КОМПЬЮТЕРА
- ВЕДЕНИЕ СТАТИСТИКИ РАБОТЫ СИСТЕМЫ УПРАВЛЕНИЯ В ВИДЕ АРХИВА ПАРАМЕТРОВ С МЕТКАМИ ВРЕМЕНИ (ТРЕВОЖНЫЕ СОБЫТИЯ, МОТОЧАСЫ ЗА СМЕНУ, ВИДЕОНАБЛЮДЕНИЕ, ЗАТРАТЫ ЭЛЕКТРОЭНЕРГИИ, ПОГОДНЫЕ УСЛОВИЯ, ТОКОВЫЕ ХАРАКТЕРИСТИКИ ПРИВОДОВ, СОСТОЯНИЕ КОНЦЕВЫХ ВЫКЛЮЧАТЕЛЕЙ)
- ВИДЕОРЕГИСТРАЦИЯ РАБОТЫ КРАНА
- ПЕРЕДАЧА ДАННЫХ О РЕЖИМАХ РАБОТЫ КРАНА И МЕХАНИЗМОВ НА УДАЛЕННЫЙ СЕРВЕР

- СНИЖЕНИЕ ПЕРИОДА ПРОСТОЯ КРАНА
- ТОЧНОЕ ОПРЕДЕЛЕНИЕ ОСТАТОЧНОГО РЕСУРСА ОБОРУДОВАНИЯ
- АВТОМАТИЧЕСКОЕ ФОРМИРОВАНИЕ ГРАФИКА ППР
- ИНТЕГРАЦИЯ ПОЛУЧЕННЫХ ДАННЫХ В СИСТЕМУ УЧЕТА ЗАКАЗЧИКА
- СНИЖЕНИЕ ЭКСПЛУАТАЦИОННЫХ ЗАТРАТ

ТРЕНАЖЕР ОПЕРАТОРА КРАНА

КОЗЛОВОЙ КОНТЕЙНЕРНЫЙ КРАН (RMG)
ПРИМЕРЫ РЕАЛИЗАЦИИ

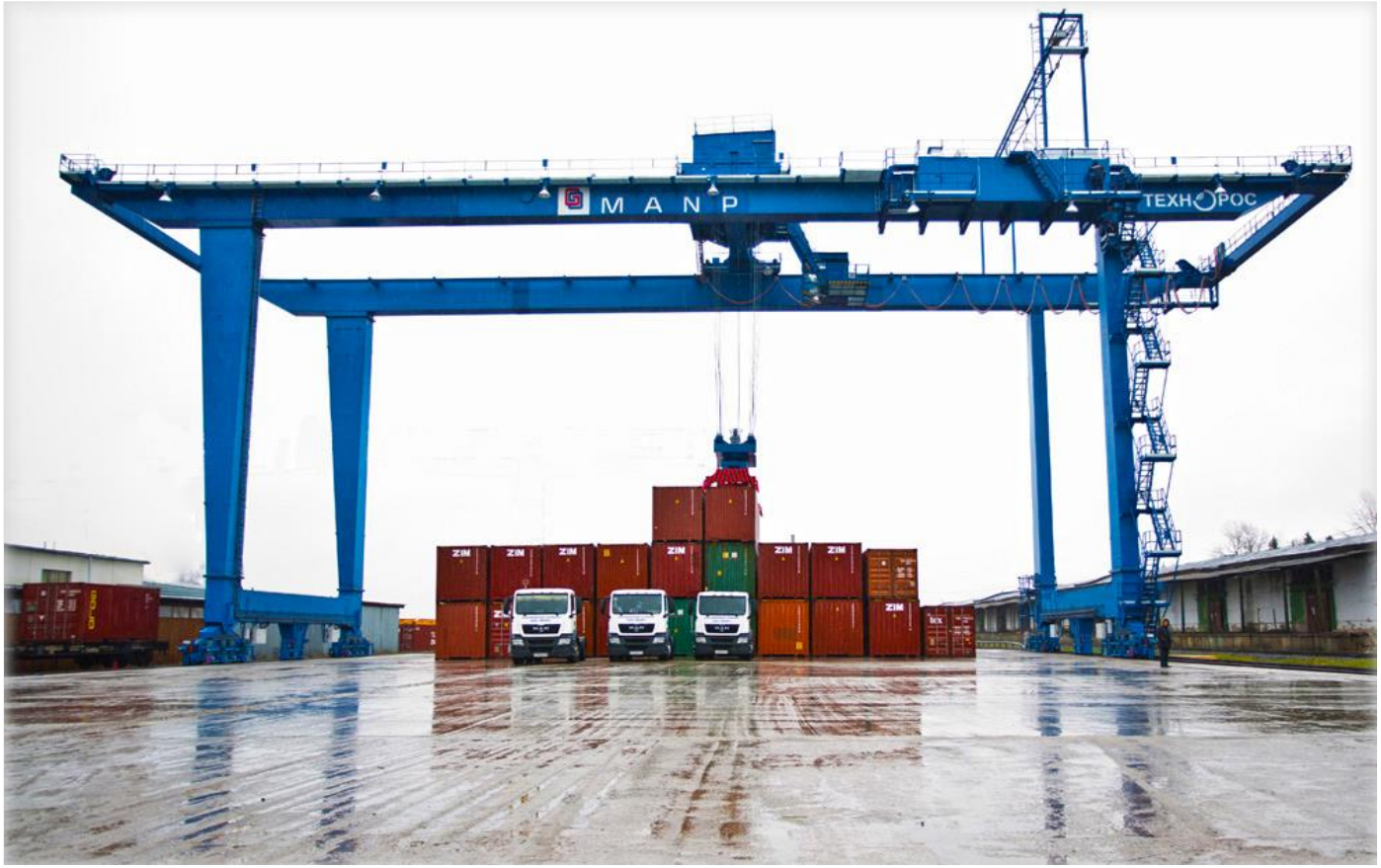

Грузоподъемность: 36 т

Пролет: 42 м

Рабочий вылет консолей: 5 м + 6,5 м

Высота: 5+1 (18 м)

Режим: А6

КОЗЛОВОЙ КОНТЕЙНЕРНЫЙ КРАН (RMG)
ПРИМЕРЫ РЕАЛИЗАЦИИ

Грузоподъемность: 36 т

Пролет: 25 м

Рабочий вылет консолей:
5 м + 8 м

Высота: 4+1 (15 м)

Режим: А6

КОЗЛОВОЙ КОНТЕЙНЕРНЫЙ КРАН (RMG)
ПРИМЕРЫ РЕАЛИЗАЦИИ

Грузоподъемность: 36 т

Пролет: 25 м

Рабочий вылет консолей:
5,5 м + 5,5 м

Высота: 4+1 (15 м)

Режим: А6

КОЗЛОВОЙ КОНТЕЙНЕРНЫЙ КРАН (RMG)
ПРИМЕРЫ РЕАЛИЗАЦИИ

Грузоподъемность: 36 т

Пролет: 32 м

Рабочий вылет консолей:
6 м + 6 м

Высота: 4+1 (15 м)

Режим: А6

КОЗЛОВОЙ КОНТЕЙНЕРНЫЙ КРАН (RMG)
ПРИМЕРЫ РЕАЛИЗАЦИИ

Грузоподъемность: 36 т

Пролет: 25 м

Рабочий вылет консолей:
5 м + 7 м

Высота: 3+1 (12,5 м)

Режим: А6

КОЗЛОВОЙ КОНТЕЙНЕРНЫЙ КРАН (RMG)
ПРИМЕРЫ РЕАЛИЗАЦИИ

Грузоподъемность: 36 т

Пролет: 25 м

Рабочий вылет консолей:
5 м + 7 м

Высота: 2+1 (9,5 м)

Режим: А6

КОЗЛОВОЙ КОНТЕЙНЕРНЫЙ КРАН (RMG)
ПРИМЕРЫ РЕАЛИЗАЦИИ

Грузоподъемность: 45 т
Пролет: 25 м
Рабочий вылет консолей: 5 м + 7 м
Высота: 3+1 (12,5 м)
Режим: А6
Количество: 2 шт.

Грузоподъемность: 45 т
Пролет: 25 м
Рабочий вылет консолей: 5 м + 7 м
Высота: 3+1 (12,5 м)
Режим: А6
Количество: 1 шт.

Видеоролик (YouTube)

КОЗЛОВОЙ КОНТЕЙНЕРНЫЙ КРАН (RMG)
ПРИМЕРЫ РЕАЛИЗАЦИИ

Грузоподъемность: 45 т

Пролет: 32 м

Рабочий вылет консолей:
5 м + 7 м

Высота: 2+1 (9,5 м)

Режим: А6

Количество: 2 шт.

КОЗЛОВОЙ КОНТЕЙНЕРНЫЙ КРАН (RMG)
ПРИМЕРЫ РЕАЛИЗАЦИИ

Грузоподъемность: 45 т

Пролет: 42 м

Рабочий вылет консолей:
10 м + 5,5 м

Высота: 3+1 (12,5 м)

Режим: А6

Количество: 2 шт.

КОЗЛОВОЙ КОНТЕЙНЕРНЫЙ КРАН (RMG)
ПРИМЕРЫ РЕАЛИЗАЦИИ

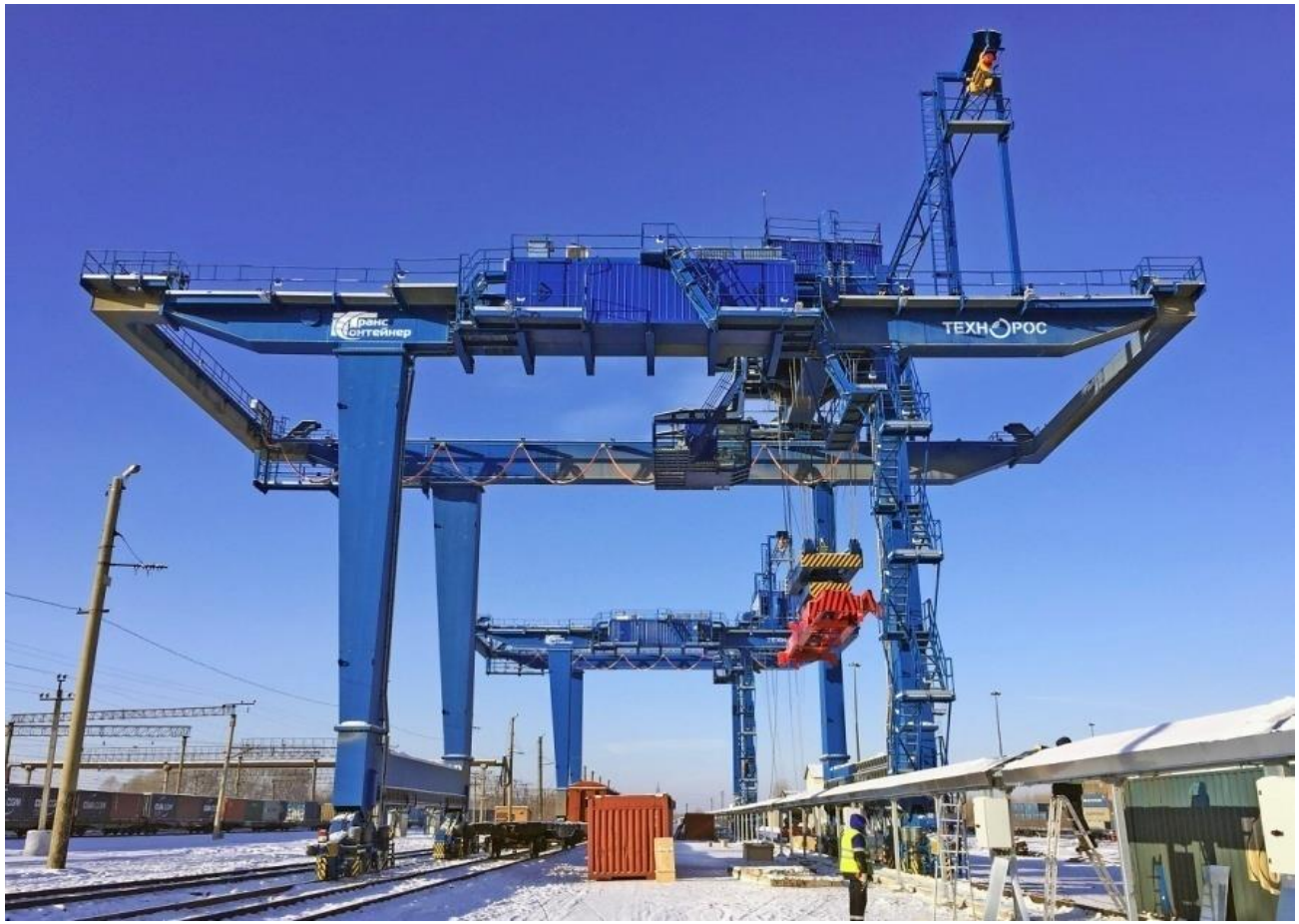

Грузоподъемность: 45 т

Пролет: 16 м

Рабочий вылет консолей:
4,5 м + 6 м

Высота: 3+1 (12,5 м)

Режим: А6

Количество: 2 шт.

КОЗЛОВОЙ КОНТЕЙНЕРНЫЙ КРАН (RMG)
ПРИМЕРЫ РЕАЛИЗАЦИИ

Грузоподъемность: 45 т

Пролет: 25 м

Рабочий вылет консолей: 8,2 м + 9,2 м

Высота: 4+1 (15 м)

Режим: А6

КОЗЛОВЫЕ КОНТЕЙНЕРНЫЕ КРАНЫ НА РЕЛЬСОВОМ ХОДУ (RMG) ВИДЕОРОЛИК

Видеоролик (YouTube)

ПРИГЛАШАЕМ К СОТРУДНИЧЕСТВУ!

Производственное объединение «ТЕХНОРОС»
г. Санкт-Петербург, Большой Смоленский пр., д. 6, лит. А
тел.: 8 (800) 700-82-25, (812) 718-82-82, факс: (812) 718-82-22
e-mail: info@tehnoros.ru, сайт: www.tehnoros.ru